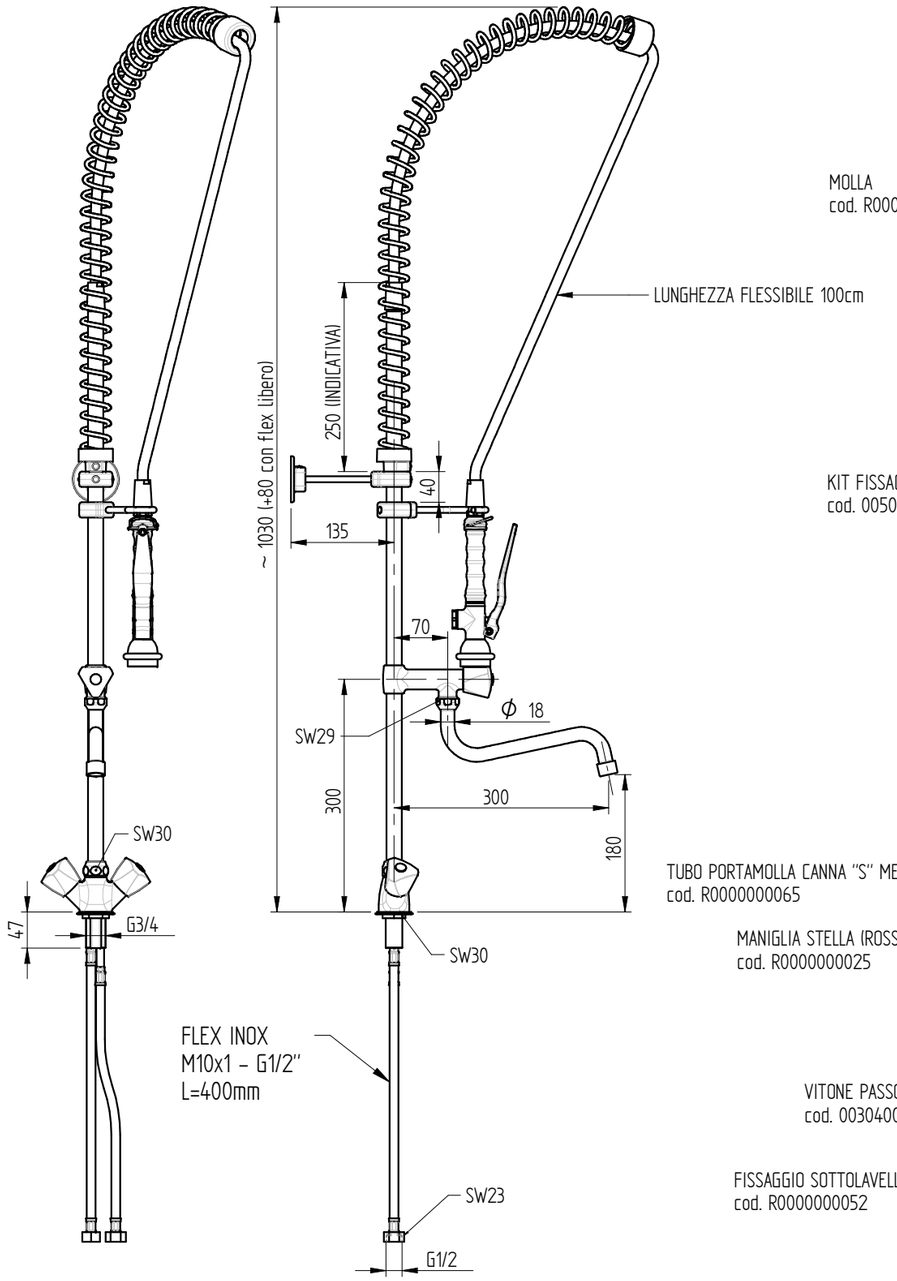

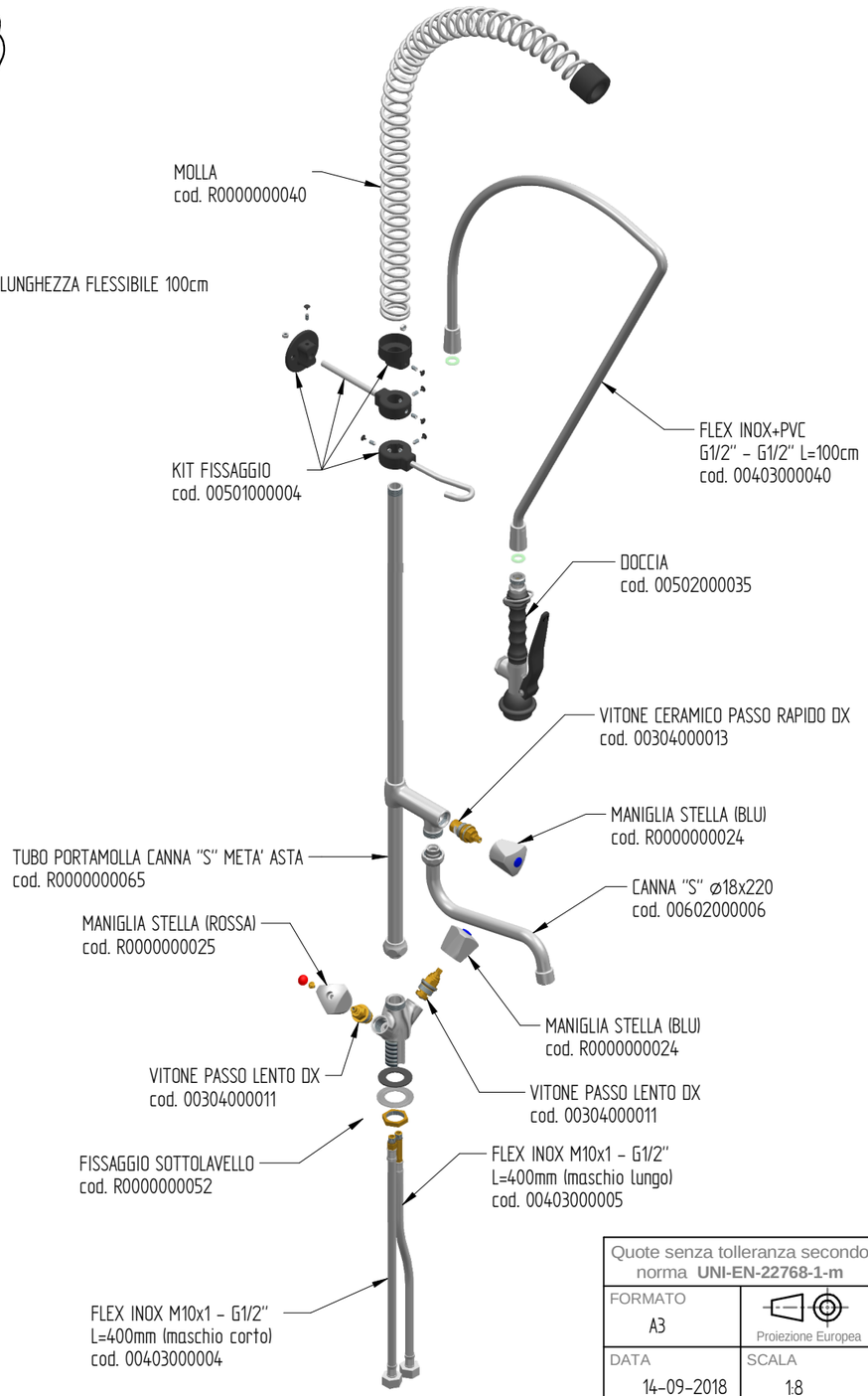

PORTATA : 12 L/min a 3,5 BAR solo dalla doccia
14 L/min a 3,5 Bar solo dalla bocca di erogazione
18 L/min a 3,5 BAR doccia+ bocca di erogazione aperte assieme

foro fissaggio a lavello: ø27 mm

Quote senza tolleranza secondo norma **UNI-EN-22768-1-m**		DENOMINAZIONE GRUPPO DOCCIA PRELAVAGGIO MONOFORO CON CANNA "S" GIREVOLE A META' ASTA, MANIGLIA STELLA CROMATA E DOCCIA BASIC	CODICE R0101020132
FORMATO A3	Proiezione Europea		PESO 4,40 Kg
DATA 14-09-2018	SCALA 1:8	MONOLITH DESIGN AND TECHNOLOGICAL RESEARCH FOR WATER	
DISEGNATO PICCOLO M.			
APPROVATO PICCOLO M.		VIA DELL'ARTIGIANO 8/F-8-G , 31050 MONASTIER di TREVISO (TV) tel: 0422 842157 - fax: 0422 708978	

DISEGNO ESEGUITO CON CAD - VIETATE LE MODIFICHE MANUALI

Rev. 01 - 16/03/2022