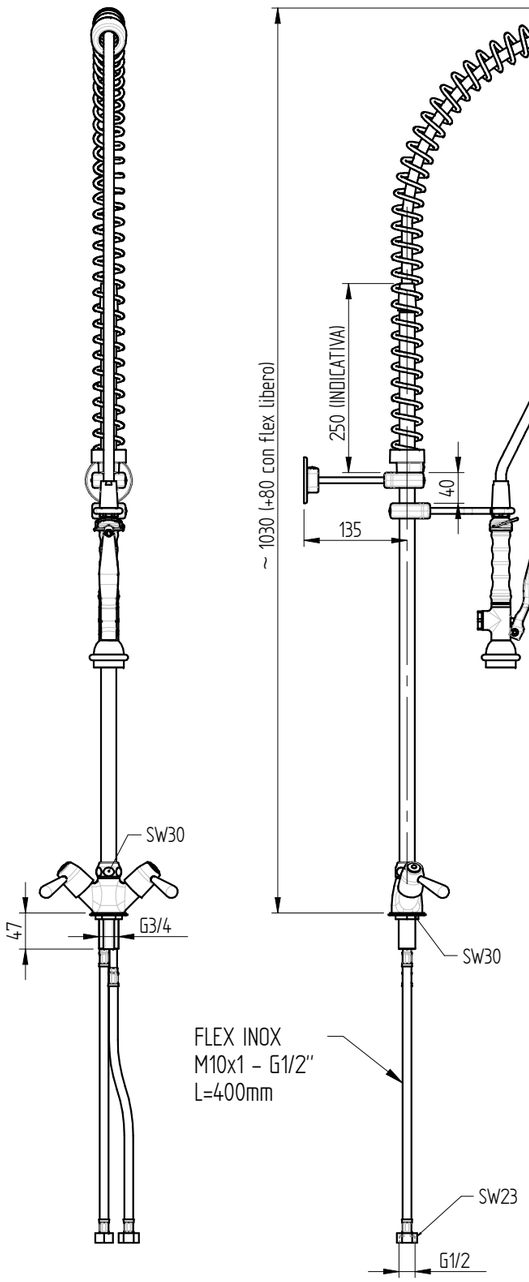

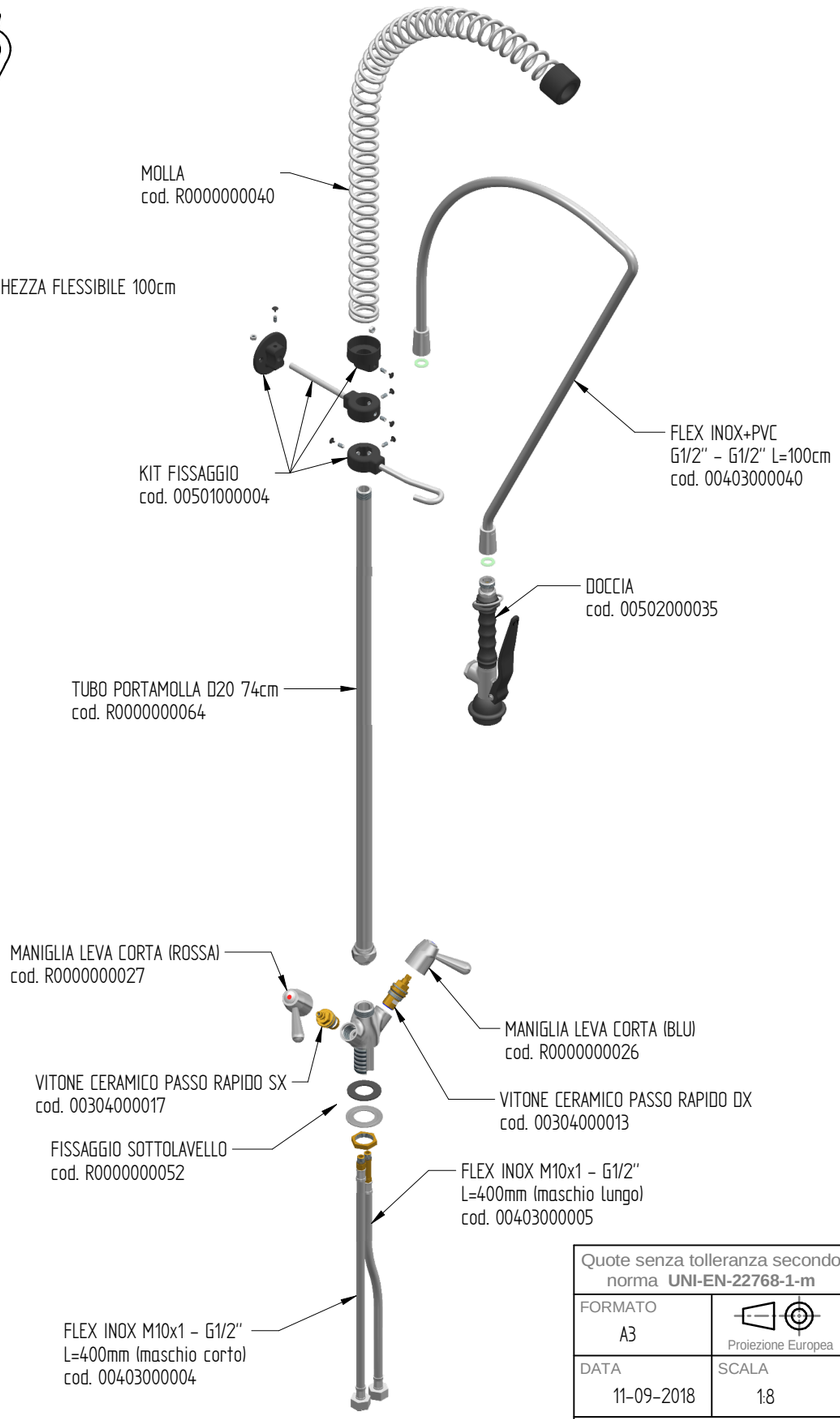

PORTATA : 12 L/min a 3,5 BAR solo dalla doccia

foro fissaggio a lavello: ø27 mm

Quote senza tolleranza secondo norma **UNI-EN-22768-1-m**	DENOMINAZIONE		CODICE R0101020128
FORMATO A3	Proiezione Europea	GRUPPO DOCCIA PRELAVAGGIO MONOFORO CON MANIGLIA A LEVA CROMATA E DOCCIA BASIC	PESO 3,76 Kg
DATA 11-09-2018	SCALA 1:8		
DISEGNATO PICCOLO M.			
APPROVATO PICCOLO M.			

MONOLITH
DESIGN AND TECHNOLOGICAL RESEARCH FOR WATER
VIA DELL'ARTIGIANO 8/F-8-G , 31050 MONASTIER di TREVISO (TV) tel: 0422 842157 - fax: 0422 708978

DISEGNO ESEGUITO CON CAD - VIETATE LE MODIFICHE MANUALI